SIROCO

DESHUMIDIFICADOR
AIR DEHUMIDIFIER
DEHUMIDIFICATEUR
DESUMIDIFICADOR

Índice - Contents - Tableau des Matières - Índice

Instrucciones de seguridad 6
Partes del aparato 10
Panel de control 10
Modos de funcionamiento 11
Drenaje 12
Cambio del filtro 13
Mantenimiento 14
Resolución de problemas 14
Especificaciones técnicas 15
Garantía 16

Safety information 19
Unit description 23
Control panel description 23
Operating instruction 24
Draining instruction 25
Filter removal 26
Maintenance instruction 27
Trouble shooting 27
Specifications 28
Warranty 29

Instructions de securité 32
Description de l'appareil 36
Panneau de contrôle 36
Modes de functionement 37
Drainage 39
Remplacement du filtre 40
Entretien 40
Résolution des problèmes 40
Spécifications techniques 41
Garantie 42

Instruções de segurança 45
Partes do aparelho 49
Painel de controlo 49
Modos de funcionamento 50
Drenagem 52
SUbstituição do filtro 53
Manutenção 53
Resolução de problemas 53
Especificações técnicas 54
Garantia 55

ESPAÑOL

MANUAL DE USUARIO

DESHUMIDIFICADOR

Modo Inteligente
Smart mode
Mode intelligent
Modo inteligente

Secado de ropa
Clothes drying
Séchage du linge
Secagem de roupa

Temporizador
Timer
Minuterie
Temporizador

Descongelación
Defrost
Dégivrage
Descongelação

Por favor lea atentamente este manual de instrucciones antes de usar el producto y guárdelo para futuras consultas. Queda reservado el derecho a errores en el texto o las imágenes y a cualquier cambio necesario en los datos técnicos.

1. INSTRUCCIONES DE SEGURIDAD

1. Al descongelar y limpiar la unidad, use solo productos y herramientas recomendadas por el fabricante.
2. El aparato debe colocarse en un área sin fuentes de ignición continuas (por ejemplo: llamas abiertas, gas o aparatos eléctricos en funcionamiento).
3. No perforar o quemar la unidad.
4. Tenga en cuenta que el refrigerante es inodoro.
5. El aparato solo debe instalarse en una habitación de mínimo 4m²
6. El mantenimiento se realizará únicamente según las recomendaciones del fabricante.
7. El aparato debe almacenarse en un área bien ventilada donde el tamaño de la sala corresponda al área de la sala especificada para el funcionamiento.
8. Todo procedimiento de trabajo que afecte a los medios de seguridad deberá ser realizado únicamente por personas competentes.

9. Lea atentamente el manual antes de utilizar este producto por primera vez y guarde la unidad en un lugar seguro para evitar fugas, incendios o lesiones personales.
10. No sumerja el aparato en agua u otros líquidos.
11. Si el cable de alimentación está dañado debe ser reemplazado por el fabricante, o por una persona cualificada para evitar daños.
12. Una reparación inadecuada podría causar daños a los usuarios. Solicite que personal cualificado realice las reparaciones.
13. Desenchufe de la corriente el aparato antes de moverlo o limpiarlo, y cuando no se use.
14. Compruebe la tensión y asegúrese de que cumple con las especificaciones técnicas del dispositivo.

15. Por favor, utilice este producto sólo para uso doméstico y siga el propósito para el que ha sido diseñado.
16. Nunca se siente, cubra o coloque objetos en el aparato.
17. Antes de mover el aparato, asegúrese que está desenchufado, desconectado y el depósito vacío.
18. No incline el aparato, podría haber una fuga de agua y dañarlo.
19. Esta máquina puede ser utilizada por niños a partir de 8 años y por personas con capacidades físicas, sensoriales o mentales reducidas o con falta de experiencia y conocimientos, si han recibido supervisión o instrucciones sobre el uso del aparato de forma segura y comprenden los peligros que conlleva. Los niños no deben jugar con la máquina. La limpieza y el mantenimiento del usuario no deben ser realizados por los niños sin supervisión.
20. El aparato debe instalarse respetando las normas nacionales de cableado.
21. El rango de temperatura aplicable para esta máquina es de 5-32ºC
22. No use este deshumidificador en habitaciones húmedas como son baños o lavanderías.
23. Los espacios donde haya tuberías de refrigerante deberán cumplir la normativa nacional sobre gases.
24. Esta marca indica que este producto no debe eliminarse con otros residuos domésticos en toda la UE. Para evitar posibles daños al medio ambiente o a la salud humana derivados de la eliminación incontrolada de residuos, recíclelo de forma responsable para promover la reutilización sostenible de los recursos materiales. Para devolver el dispositivo usado, utilice los sistemas de devolución y recogida o póngase en contacto con el distribuidor donde compró el producto, pueden llevar este producto para un reciclaje seguro para el medio ambiente.

ADVERTENCIA (PARA R290)

Información específica sobre aparatos que usan gas refrigerante R 290.

- Lea detenidamente todas las advertencias.
- Al descongelar y limpiar la unidad, use solo productos y herramientas recomendadas por el fabricante.
- El aparato debe colocarse en un área sin fuentes de ignición continuas (por ejemplo: llamas abiertas, gas o aparatos eléctricos en funcionamiento).
- No perforar o quemar la unidad.
- Este aparato contiene la cantidad de gas refrigerante R290 que se indica en la etiqueta.
- R290 es un gas refrigerante que cumple con las directivas europeas sobre el medio ambiente.
- Si el aparato se instala, utiliza o almacena en una zona no ventilada, la estancia deberá estar diseñada para evitar la acumulación de fugas de refrigerante que pueden provocar un riesgo de incendio o explosión debido a la ignición del refrigerante causada por una fuente de ignición (calentadores eléctricos, estufas u otras).
- El electrodoméstico debe almacenarse de manera no sufra un fallo mecánico.
- Las personas que manipulen el circuito de refrigerante deben contar con la certificación apropiada emitida por una organización acreditada que garantice su capacidad para el manejo de refrigerantes de acuerdo con una evaluación específica reconocida por las asociaciones de la industria.
- Las reparaciones deben realizarse siguiendo las recomendaciones del fabricante (solicitar instrucciones al fabricante en caso necesario). El mantenimiento y las reparaciones que requieren la asistencia de otro personal calificado deben realizarse bajo la supervisión de un individuo especificado en el uso de refrigerantes inflamables.
- Los conductos que se conecten a un aparato no deberán contener una fuente potencial de ignición.

ADVERTENCIAS

1. Cuando utilice el deshumidificador, no ajuste la humedad por encima de la humedad ambiente.
2. Cuando se encienda la luz indicadora, drene el agua del depósito y vuelva a colocarlo. A continuación, el producto volverá a funcionar.
3. Cuando el producto se apague, espere al menos 3 minutos antes de volver a encender la unidad para evitar dañar el compresor.
4. El rango de temperatura de funcionamiento aplicable para esta unidad es de 5-32ºC.
5. Si el deshumidificador no puede arrancar (la luz indicadora no se enciende) o se apaga de forma inexplicable, asegúrese de que el enchufe está bien conectado a la fuente de alimentación. Si el enchufe y la fuente de alimentación están en condiciones normales, espere 10 minutos antes de reiniciar la unidad. Si la unidad sigue sin arrancar después de 10 minutos, contacte con el servicio técnico.
6. Cuando el deshumidificador está en funcionamiento, es normal que el compresor produzca algo de calor y aumente la temperatura ambiente.
7. Cuando el producto se esté descongelando, se encenderá la luz indicadora correspondiente. El compresor se detiene durante la descongelación, pero el motor sigue funcionando.
8. La unidad muestra la humedad ambiente cuando está funcionando. Si la humedad ambiente es superior a RH95%, la pantalla muestra “HI”; si la humedad ambiente es inferior a RH35%, la pantalla muestra “LO”.
9. Por favor, colóquese mirando a la parte frontal de la unidad para mover la máquina.
10. Asegúrese de que ningún obstáculo tapa la entrada y salida de aire del deshumidificador, procure que el aparato se encuentre como mínimo a 0,5 m de cualquier pared u objeto.
11. Preste especial atención en mantener el aparato siempre en posición vertical, incluso cuando esté almacenado.

2. PARTES DEL APARATO

1. Panel de control
2. Entrada de aire
3. Salida de drenaje
4. Tanque
5. Asa
6. Carcasa trasera
7. Salida de aire
8. Carcasa delantera
9. Asa
10. Ruedas

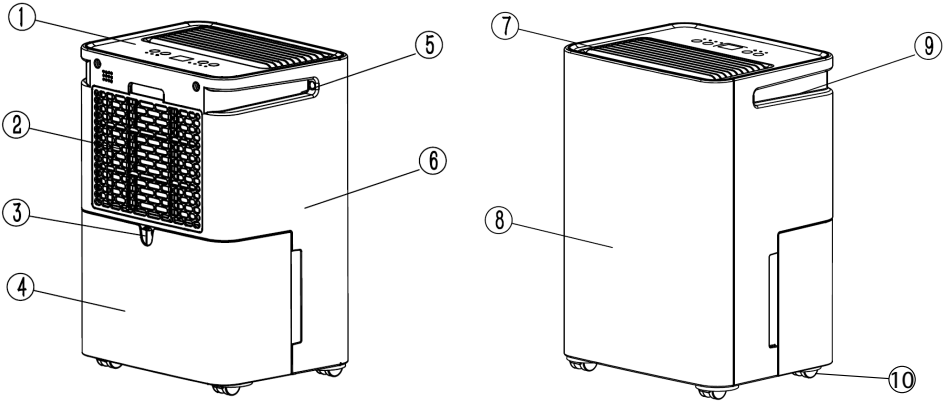

3. PANEL DE CONTROL

4. MODOS DE FUNCIONAMIENTO

1. ENCENDIDO (POWER)

Pulse este botón para encender o apagar el aparato, la luz indicadora se iluminará en consecuencia.

2. VELOCIDAD DEL VENTILADOR (SPEED)

Pulse este botón para elegir entre velocidad alta (HI) o baja (LOW) y la luz indicadora se iluminará en consecuencia.

3. TEMPORIZADOR (TIMER)

a. Pulse este botón para seleccionar el tiempo que desea (1 a 24 horas).
b. Cuando se ajusta el temporizador en el modo de espera, la unidad se encenderá automáticamente; cuando se ajusta el temporizador en el modo de funcionamiento, la unidad se apagará automáticamente.
c. Si pulsa la tecla de encendido antes de que termine la cuenta atrás, el ajuste del temporizador se cancelará.
d. Mientras el temporizador esté en uso, la luz indicadora se ilumina.
e. Después de ajustar el temporizador, la pantalla podrá volver a mostrar la humedad ambiental.

4. AJUSTE DE LA HUMEDAD (HUMIDITY SETTING)

- Pulse este botón para ajustar la humedad relativa que necesita. De deshumidificación continua [CO] a humedad relativa 30%, 35%, 40%, 45%, 50%, 55%, 60%, 65%, 70%, 75%, 80%, 85%, 90%, modo confort [AU], y vuelta a la deshumidificación continua [CO]. La primera vez que conecte el aparato, la unidad se ajustará en deshumidificación continua [CO].
- Cuando la humedad ambiente es inferior a la humedad de ajuste en un 3%, el compresor se detendrá automáticamente, y volverá a funcionar hasta que la humedad ambiente sea superior a la humedad de ajuste en un 3%.

5. DESHUMIDIFICACION CONTINUA [CO]

En este modo, el aparato trabaja de manera continua. El deshumidificador se parará cuando el tanque esté lleno. Este modo se puede usar para secar ropa en la habitación.

6. MODO INTELIGENTE [AU]

a. Cuando la temperatura ambiente es inferior a 5ºC, el compresor se parará.
b. Cuando la temperatura ambiente es superior a 5ºC e inferior a 20ºC, el aparato ajustará automáticamente la humedad al 60%.
c. Cuando la temperatura ambiente es superior a 20ºC e inferior a 27ºC, el aparato ajustará automáticamente la humedad al 55%.
d. Cuando la temperatura ambiente es superior a 27ºC, el aparato ajustará automáticamente la humedad al 50%.

7. DEPÓSITO LLENO (TANK FULL)

Cuando el depósito de agua se llene, se iluminará la luz indicadora correspondiente y la unidad dejará de funcionar hasta que se vacíe el tanque.

8. DESCONGELACIÓN (DEFROST)

Cuando la unidad se está descongelando, la luz indicadora correspondiente se encenderá y el compresor dejará de funcionar, pero el motor seguirá funcionando.

***NOTA:**

Cuando el ajuste de humedad es inferior al de humedad ambiente, por seguridad del aparato, el ventilador funcionará pero el compresor no arrancará. En este momento, la luz de funcionamiento parpadeará, y puede mostrar LO, indicando que el aire ya está más seco de lo que se ha ajustado.
Si de todos modos, desea secar el aire, póngalo en CO (secado continuo), espere de 3 a 5 minutos y el compresor se pondrá en marcha.
En el modo inteligente, el aparato opera igual que con la selección de humedad.
En el modo temporizador, el aparato se apagará totalmente al llegar al final del tiempo programado.

5. DRENAJE

El agua recogida puede almacenarse en el depósito de agua o drenarse continuamente mediante un tubo de PVC. (El tubo de PVC no está incluido en el producto).

USO DEL TANQUE DE AGUA

Cuando el aparato está deshumidificando, el agua de la condensación se drena al tanque de agua. Cuando el tanque está lleno, la unidad deja de trabajar y se ilumina el piloto correspondiente; en ese momento, por favor, vacíe el tanque.

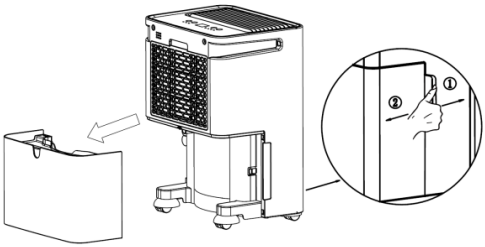

Fig 01

1. Saque el depósito de agua como se ve en la Fig 01 y vacíe de agua.
2. Vuelva a colocar el depósito de agua.
3. Pulse el botón de encendido para encender la unidad.

DRENAGE CONTINUO

1. Antes de proceder con un drenaje continuo, por favor, saque el tanque de agua y conecte un tubo de drenaje al orificio de drenaje (Fig. 02.); después vuelva a colocar el tanque en su sitio.
2. El tubo de drenaje debe colocarse más bajo que el orificio de drenaje para permitir que el agua salga.

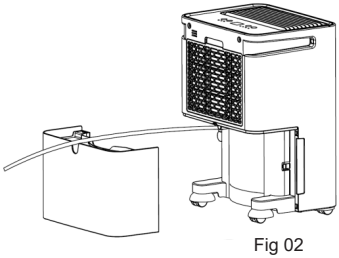
Fig 02

6. CAMBIO DEL FILTRO

Saque el depósito de agua para poder retirar el filtro.
Retire el filtro con las asas del filtro.
Lave el filtro con agua fría (menos de 40ºC) cada dos semanas, deje que seque al aire y vuelva a colocarlo.

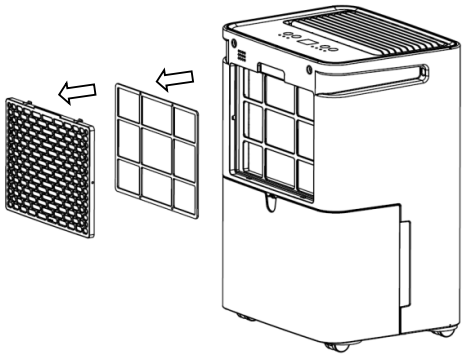

7. MANTENIMIENTO

1. No coloque la unidad en una superficie blanda o no plana para evitar ruidos, vibraciones o escapes cuando esté en funcionamiento.
2. No inserte ningún tipo de material en el aparato.
3. Desconecte el cable de alimentación del enchufe cuando apague el aparato o tenga intención de no usarlo durante una larga temporada.
4. Para mejorar el rendimiento del deshumidificador, por favor mantenga la unidad en un lugar abierto lejos de obstáculos que puedan bloquear el aire.
5. Lave el filtro con agua fría (menos de 40ºC) cada dos semanas, deje que seque al aire y vuelva a colocarlo. (Nota: Nunca use gasolina o alcohol para lavar el filtro).

8. RESOLUCIÓN DE PROBLEMAS

Problema	Causa	Solución
E1	Error del sensor de temperatura, o el sistema de control está apagado	Contacte con el servicio técnico

9. ESPECIFICACIONES TÉCNICAS

12 litros		16 litros	
Fuente de alimentación	220-240V~50Hz	Fuente de alimentación	220-240V~50Hz
Potencia	20ºC: 190W 30ºC: 260W	Potencia	20ºC: 240W 30ºC: 290W
Eliminación de la Humedad (30ºC RH80%)	12l/d	Eliminación de la Humedad (30ºC RH80%)	16l/d
Refrigerante	R290,0.038kg	Refrigerante	R290,0.04kg
Presión de funcionamiento excesiva admisible		Presión de funcionamiento excesiva admisible	
Succión	0.6MPa	Succión	0.6MPa
Descarga	2.5MPa	Descarga	2.5MPa
Presión máxima admisible	4.0MPa	Presión máxima admisible	4.0MPa
Dimensiones (W x D x H) mm	290 x 230 x 414	Dimensiones (W x D x H) mm	290 x 230 x 414
Temperatura aplicable	5ºC-32ºC	Temperatura aplicable	5ºC-32ºC

Parámetros del fusible de la máquina

12 litros		16 litros	
Tipo	524 o 5H	Tipo	524 o 5H
Voltaje	250V	Voltaje	250V
Corriente	1.2A	Corriente	1.5A

10. GARANTÍA

GARANTÍA (Excepto consumibles)

La empresa ofrece una garantía técnica según la legislación vigente de cada país. Se garantiza que este producto no presenta ningún defecto material, ni de diseño ni de fabricación en el momento de su adquisición.

Si durante el periodo de garantía el equipo no funciona correctamente con un uso normal, se reparará o sustituirá el producto, según se considere oportuno bajo las condiciones que se estipulan a continuación:

• Para que esta garantía sea válida será necesario presentar la factura original o ticket de compra.

• La garantía sólo se aplicará si se presenta el nº de serie y modelo del producto (reflejado en el adhesivo de las características técnicas).

Queda reservado el derecho de rechazar el servicio de garantía cuando esta información haya sido retirada o manipulada tras la compra original del producto.

• Es recomendable conservar el embalaje y protecciones originales para evitar daños en el transporte, si fuese necesario enviar el producto al Servicio de Asistencia Técnica.

La garantía en ningún caso cubre daños del producto producidos por las siguientes causas:

• Uso incorrecto del producto para fines no adecuados o sin respetar las instrucciones acerca del uso y mantenimiento del equipo, así como una incorrecta instalación o utilización del producto de forma que incumpla los estándares técnicos de seguridad vigentes.

• Todos los problemas derivados de la instalación o potencia insuficiente (no es suficiente la potencia, instalación incorrecta, suministro eléctrico inapropiado, etc.) o daños en el transporte no están cubiertos por esta garantía.

• Reparaciones realizadas por talleres de servicio no autorizados o la apertura del equipo por personas no autorizadas.

• Accidentes imprevistos que se escapan del control del proveedor, como rayos, incendios, riadas, desórdenes públicos, etc.

• Las reparaciones o sustituciones que contempla esta garantía, no permiten la extensión ni nuevo comienzo del periodo de la garantía.

• Queda reservado el derecho de decidir si reparar cualquier pieza defectuosa o reemplazar todo el equipo. Las piezas o componentes defectuosos retirados pasarán a ser propiedad del fabricante.

• Esta garantía no afecta a los derechos legales del comprador previstos por la legislación nacional vigente, ni los derechos del comprador contra los del distribuidor o instalador que surjan a partir del contrato de compraventa.

• En ausencia de una legislación nacional vigente aplicable, esta garantía será la única protección del comprador. El fabricante, sus oficinas y distribuidores e instaladores no se responsabilizarán de ningún tipo de daño, tanto fortuitos como accidentales, derivados de infringir cualquier norma implícita relacionada con este producto.

ENGLISH

USER'S MANUAL

DEHUMIDIFIER

Modo Inteligente
Smart mode
Mode intelligent
Modo inteligente

Secado de ropa
Clothes drying
Séchage du linge
Secagem de roupa

Temporizador
Timer
Minuterie
Temporizador

Descongelación
Defrost
Dégivrage
Descongelação

To ensure proper use, please read the instructions carefully before using this product and save the manual for inspection.

1. SAFETY INFORMATION

1. Do not use means to accelerate the defrosting process or to clean, other than those recommended by the manufacturer.
2. The appliance shall be stored in a room without continuously operating ignition sources (for example: open flames, an operating gas appliance or an operating electric heater.)
3. Do not pierce or burn.
4. Be aware that refrigerants may not contain an odor.
5. Appliance shall be installed, operated, and stored in a room with a floor area larger than $4m^2$
6. Servicing shall be performed only as recommended by the manufacturer.
7. The appliance shall be stored in a well- ventilated area where the room size corresponds to the room area as specified for operation.
8. All working procedure that affects safety means shall only be carried by competent persons.

9. Please read the manual carefully before the first time using this product, and storage the unit in safe place to avoid electricity leakage, flaming or person injure.
10. Do not put this product in the water or any other liquids.
11. If the supply cord is damaged, it must be replaced by the manufacturer, its service agent, or similarly qualified persons to avoid a hazard.
12. Please ask professional service agent to repair the product. Improper repair might cause damage to users.
13. Disconnect the appliance from power supply before moving or cleaning the product, and when the product is not in used.
14. Please operate the product with specified electricity voltage.
15. Please use this product only for household appliance and follow the designed purpose.

16. Do not put any stuff on the product.
17. To avoid water leakage, please clean the water tank before moving the product.
18. Do not incline the product, or leaking water may damage the product.
19. This appliance can be used by children aged from 8 years and above and persons with reduced physical, sensory, or mental capabilities or lack of experience and knowledge if they have been given supervision or instruction concerning use of the appliance in a safe way and understand the hazards involved. Children shall not play with the appliance. Cleaning and user maintenance shall not be made by children without supervision.
20. The appliance shall be installed in accordance with national wiring regulations.
21. The applicable operating temperature range for this unit is 5-32ºC.
22. Do not operate your dehumidifier in a wet room such as a bathroom or laundry room.
23. Spaces where refrigerant pipes shall be compliance with national gas regulations.
24. This marking indicates that this product should not be disposed with other household wastes throughout the EU. To prevent possible hazards to the environment or human health from uncontrolled waste disposal, please recycle it to prove the sustainable reuse of material resources. Please ask return and collection systems or contact the retailer where the product was purchased to return your used device, they can recycle products safely.

WARNING (FOR R290)

Specific information regarding appliances with R290 refrigerant gas.

- Thoroughly read all of the warnings.
- When defrosting and cleaning the appliance , do not use any tools other than those recommended by the manufacturing company.
- The appliance must be placed in an area without any continuously sources of ignition (for example: open flames , gas or electrical appliances in operation).
- Do not puncture and do not burn.
- This appliance contains Y g (see rating label back of unit) of R290 refrigerant gas.
- R290 is a refrigerant gas that complies with the European directives on the environment. Do not puncture any part of the refrigerant circuit.
- If the appliance is installed, operated or stored in an unventilated area, the room must be designed to prevent to the accumulation of refrigerant leaks resulting in a risk of fire or explosion due to ignition of the refrigerant caused by electric heaters, stoves, or other sources of ignition.
- The appliance must be stored in such a way as to prevent mechanical failure.
- Individuals who operate or work on the refrigerant circuit must have the appropriate certification issued by an accredited organization that ensures competence in handling refrigerants according to a specific evaluation recognized by associations in the industry.
- Repairs must be performed based on the recommendation from the manufacturing company (ask the manufacturer for instructions if necessary). Maintenance and repairs that require the assistance of other qualified personnel must be performed under the supervision of an individual specified in the use of flammable refrigerants.
- Ducts connected to an appliance shall not contain a potential ignition source.

WARNING

1. When operating the dehumidifier, please do not set the humidity higher than ambient humidity.
2. When indicating light illuminates, please pour the water out of the tank and put it back. Then the product will resume working.
3. When the product shut down, please wait at least 3 minutes before restarting the unit to prevent damaging the compressor.
4. The applicable operating temperature range for this unit is 5-32ºC.
5. If the dehumidifier can't start (the indicating light does not illuminate) or the dehumidifier shut down unreasonably, please make sure whether the plug is connected firmly to power supply. If the plug and power supply are in normal condition, please wait for 10 minutes before restart the unit (because it takes 10 minutes to reposition). If the unit still does not start after 10 minutes, please ask your local distributor service station to repair.
6. When the dehumidifier is operating, it's a normal situation that the working compressor may cause some heat and bring the ambient temperature up.
7. When the product is defrosting, the related indicating light will illuminate. The compressor stops while defrosting but the motor keeps running.
8. The unit shows the ambient humidity when it's operating. If the ambient humidity is higher than RH95%, the display shows "HI"; if the ambient humidity is lower than RH35%, the display shows "LO"
9. Please face to the front of the unit to move the machine (as Fig a).
10. Make sure that no obstacles block the air inlet and outlet of the dehumidifier, make sure that the unit is at least 0.5 m away from any wall or object.
11. Pay special attention to always keep the device in an upright position, even when it is stored.

2. UNIT DESCRIPTION

1. Control panel
2. Air Inlet
3. Drain hole
4. Water tank
5. Handle
6. Back housing
7. Air outlet
8. Front housing
9. Handle
10. Castors

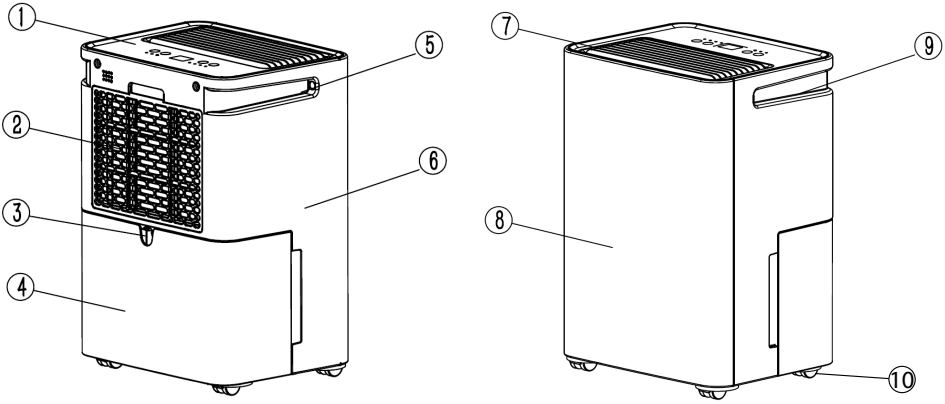

3. CONTROL PANEL DESCRIPTION

4. OPERATING INSTRUCTION

1. POWER

Press this key to turn “on”or “off”corresponding indicating light on or off (While the indoor humidity reaches the setting value, the compressor will stop running and the indicating light will flash).

2. FAN SPEED

Press the key to choose high speed (HI) or low speed (LOW), and the relating indicating light may follow the instruction to illuminate or extinguish.

3. TIMER

a. Press the key to set time you need. (1 to 24 hours)
b. When setting timer in stand-by mode, the unit will be turned on automatically; when setting timer in operating mode, the unit will be turned off automatically.
c. If pressing the power key to turn off the unit before time finishes counting down, the setting timer will be canceled.
d. While the timer is in used, the indicating light illuminates.
e. After set the timer , the display may switch back to show the ambient humidity.

4. HUMIDITY SETTING

- Press the key to set the relative humidity you need. (From continuous dehumidification [CO] to relative humidity 30%, 35%, 40%, 45%, 50%, 55%, 60%, 65%, 70%, 75%, 80%, 85%, 90%, comfort mode [AU], and back to continuous dehumidification [CO]. The first time you electrify the unit, the unit is set to be continuous dehumidification [CO].
- When ambient humidity is lower than setting humidity by 3%, compressor will stop automatically, and return working until the ambient humidity is higher than setting humidity by 3%.

5. CONTINUOUS DEHUMIDIFICATION [CO]

In this mode, the unit operates continuously. The dehumidifier will stop when the tank is full. This mode can be used for drying clothes in the room.

6. SMART MODE [AU]

a. When ambient temperature is lower than 5ºC, compressor will stop working.
b. When ambient temperature is higher than 5ºC and lower than 20ºC, the product will set the humidity to 60% automatically.
c. When ambient temperature is higher than 20ºC and lower than 27ºC, the product will set the humidity to 55% automatically.
d. When ambient temperature is higher than 27ºC, the product will set the humidity to 50% automatically.

7. WATER FULL

When the water tank is full, the indicating light will illuminate and the unit will stop working until empty the water tank.

8. DEFROST

When the unit is defrosting, the indicating light will illuminate and the compressor will stop working but the motor will keep operating.

***NOTE:**

When the humidity setting is lower than the ambient humidity setting, for the safety of the appliance, the fan will run but the compressor will not start. At this time, the operation light will flash, and may show LO, indicating that the air is already drier than the setting.
If you still want to dry the air, set it to CO (continuous drying), wait 3 to 5 minutes and the compressor will start.
In smart mode, the appliance operates in the same way as with humidity selection.
In timer mode, the appliance will switch off completely at the end of the programmed time.

5. DRAINING INSTRUCTION

Draining water can storage in the water tank or be continuous drained by PVC tube. (The PVC tube is not included in the product).

USAGE OF WATER TANK

When dehumidifying, the condensing water may be drained to water tank. The unit stops working and illuminates the indicating when the water tank is full of water. Please pour out the water that time.

1. Take out the water tank as Fig 01 and pour out the water.
2. Put the water tank back.
3. Press power key to turn on the unit

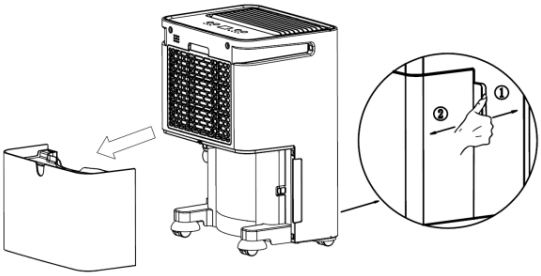

Fig 01

CONTINUOUS DRAINAGE

Before continuous draining water, please take out the water tank and plug a draining tube to draining hole (See Fig 02.) Then put the water tank back.

4. Draining tube should place lower than the draining hole to let water flow out.
5. Draining tube should place lower than the draining hole to let water flow out.

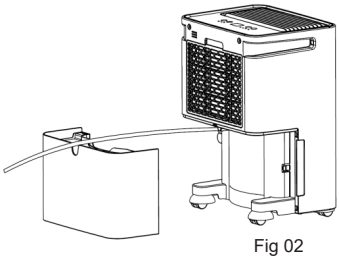
Fig 02

6. FILTER REMOVAL

1. Take out the water tank before remove the filter.
2. Pulling out the filter with handles of filter.
3. Wash the filter with cool water (cooler than 40ºC) every two weeks and put filter back after it air-dried naturally.

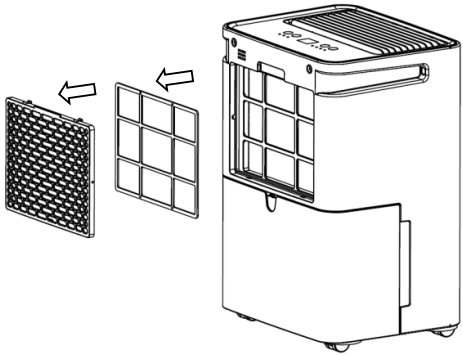

7. MAINTENANCE INSTRUCTION

1. The unit is not allowed to be placed on surface which is soft or not flat to avoid the unit cause noise, vibration, and water or electricity leakage when operating.
2. Never insert any slim rod or hard stuff into the unit to avoid the damage of the unit.
3. Please disconnect the power cord to the power supply when you turn off the unit or intend to stop using for long time.
4. To improve the performance of dehumidifier, please keep the unit in open place away from barriers which may block the air.
5. Please wash the filter with cool water (cooler than 40ºC) every two weeks and put filter back after it air-dried naturally. (Note: Never use gasoline or alcohol to wash the filter.)

8. TROUBLE SHOOTING

Problems	Cause of problem	Solution
E1	Temperature sensor error, or the control system is off	Please contact service agent or similarly qualified persons for repairing

9. SPECIFICATIONS

12 liters		16 liters	
Power Supply	220-240V~50Hz	Power Supply	220-240V~50Hz
Power Input	20ºC: 190W	Power Input	20ºC: 240W
	30ºC: 260W		30ºC: 290W
Moisture Removal (30ºC RH80%)	12l/d	Moisture Removal (30ºC RH80%)	16l/d
Refrigerant	R290,0.038kg	Refrigerant	R290,0.04kg
Permissible Excessive Operating Pressure		Permissible Excessive Operating Pressure	
Suction	0.6MPa	Suction	0.6MPa
Discharge	2.5MPa	Discharge	2.5MPa
Maximum Allowable Pressure	4.0MPa	Maximum Allowable Pressure	4.0MPa
Dimension (W x D x H) mm	290 x 230 x 414	Dimension (W x D x H) mm	290 x 230 x 414
Applicable temperature	5ºC-32ºC	Applicable temperature	5ºC-32ºC

Fuse parameters of the machine

12 liters		16 liters	
Type	524 o 5H	Type	524 o 5H
Voltage	250V	Voltage	250V
Current	1.2A	Current	1.5A

10. WARRANTY

WARRANTY (Except consumables)

The company offers a technical warranty in accordance with the legislation in force in each country. This product is warranted to be free from any material defect, design or manufacturing defect at the time of purchase.

If during the warranty period the equipment does not function properly under normal use, the product will be repaired or replaced, as deemed appropriate under the following conditions:

• For this guarantee to be valid it will be necessary to present the original invoice or purchase receipt.

• The guarantee will only apply if the serial number and model of the product are presented (reflected on the sticker of the technical characteristics).

The right to refuse warranty service is reserved when this information has been removed or tampered with after the original purchase of the product.

• It is advisable to keep the original packaging and protections to avoid damage during transport, if it is necessary to send the product to the Technical Assistance Service.

The warranty in no case covers product damage caused by the following causes:

• Incorrect use of the product for inappropriate purposes or without respecting the instructions on the use and maintenance of the equipment, as well as an incorrect installation or use of the product in a way that does not comply with the technical safety standards in force.

• All problems arising from installation or insufficient power (insufficient power, improper installation, improper power supply, etc.) or damage in transit are not covered by this warranty.

• Repairs carried out by unauthorized service workshops or the opening of the equipment by unauthorized persons.

• Unforeseen accidents that are beyond the supplier's control, such as lightning, fires, floods, public disorders, etc.

• The repairs or replacements contemplated in this guarantee do not allow the extension or new beginning of the guarantee period.

• The right to decide whether to repair any defective part or replace all equipment is reserved. Removed defective parts or components become the property of the manufacturer.

• This warranty does not affect the buyer's legal rights under current national legislation, nor the buyer's rights against those of the distributor or installer arising from the contract of sale.

• In the absence of applicable national legislation in force, this warranty will be the sole protection of the buyer. The manufacturer, its offices and distributors and installers will not be responsible for any type of damage, both incidental and accidental, derived from violating any implicit rule related to this product.

FRANÇAIS

MODE D´EMPLOI

DÉSHUMIDIFICATEUR

Modo Inteligente
Smart mode
Mode intelligent
Modo inteligente

Secado de ropa
Clothes drying
Séchage du linge
Secagem de roupa

Temporizador
Timer
Minuterie
Temporizador

Descongelación
Defrost
Dégivrage
Descongelação

Veuillez lire attentivement ce manuel d'instructions avant d'utiliser le produit et le conserver pour toute référence ultérieure. Sous réserve d'erreurs dans le texte ou les images et de toute modification nécessaire des données techniques.

1. INSTRUCTIONS DE SECURITÉ

1. Veuillez n´utiliser que les produits et les outils recommandés par le fabricant lors du dégivrage et du nettoyage de l'appareil.
2. Veuillez placer l'appareil dans un endroit dépourvu de sources d'inflammation permanentes (par exemple, flammes nues, appareils électriques ou à gaz en fonctionnement).
3. Veuillez ne pas percer ou brûler l'appareil.
4. Veuillez noter que l´absence d'odeur n'indique pas l'absence de fuite de gaz.
5. Le déshumidificateur ne doit être installé que dans une pièce d'au moins 4 m^2.
6. L'entretien ne doit être effectué que conformément aux recommandations du fabricant.
7. L'appareil doit être stocké dans un endroit bien ventilé où la taille de la pièce correspond à la surface de la pièce spécifiée pour le fonctionnement.
8. Toutes les procédures de travail impliquant des moyens de sécurité ne doivent être effectuées que par des personnes compétentes.

9. Veuillez lire attentivement le manuel avant d'utiliser ce produit pour la première fois et rangez l'appareil dans un endroit sûr afin d'éviter les fuites, les incendies et les blessures.
10. Veuillez ne pas immerger l'appareil dans l'eau ou dans d'autres liquides.
11. Si le cordon d'alimentation est endommagé, il doit être remplacé par le fabricant ou par une personne qualifiée afin d'éviter tout dommage.
12. Veuillez noter qu'une réparation incorrecte peut entraîner des blessures pour les utilisateurs. Les réparations doivent être effectuées par du personnel qualifié.
13. Veuillez débrancher l'appareil avant de le déplacer ou de le nettoyer et lorsqu'il n'est pas utilisé.

14. Veuillez vérifier la tension et s’assurer qu’elle est conforme aux spécifications techniques de l’appareil.
15. Veuillez ne pas utiliser ce produit que pour un usage domestique et respecter l'usage pour lequel il a été conçu.
16. Veuillez ne s’assoir jamais sur l’appareil, ne le couvrir pas et ne poser aucun objet dessus.
17. Avant de déplacer l’appareil, veuillez-vous assurer qu’il est débranché et que le réservoir est vide.
18. Ne pas incliner l’appareil, car cela pourrait provoquer des fuites d’eau et endommager l’appareil.
19. Cet appareil peut être utilisé par des enfants à partir de 8 ans et par des personnes aux capacités physiques, sensorielles ou mentales réduites, ou manquant d’expérience et de connaissances, s’ils ont reçu une surveillance ou des instructions concernant l’utilisation de l’appareil en toute sécurité`et s’ils comprennent les risques encourus. Les enfants ne doivent pas jouer avec la machine. Le nettoyage et l’entretien par l’utilisateur ne doivent pas être effectués par des enfants sans surveillance.
20. L’appareil doit être installé conformément aux règlementations nationales en matière de câblage.
21. La plage de température applicable à cette machine est de 5 à 32°C.
22. Veuillez ne pas utiliser ce déshumidificateur dans des pièces humides telles que les salles de bains ou les blanchisseries.
23. Les espaces contenant des tuyauteries de réfrigérant doivent être conformes aux réglementations nationales en matière de gaz.
24. Ce symbole indique que ce produit ne doit pas être éliminé avec les déchets ménagers. Cela s’applique à l’ensemble de l’UE. Afin de prévenir les dommages à l’environnement ou les risques pour la santé causés par une élimination inappropriée des déchets, le produit doit être déposé pour être recyclé afin que le matériau puisse être éliminé de manière responsable. Pour recycler le produit, veuillez l’apporter à votre point de collecte local ou contacter le lieu d’achat. Ils veilleront à ce que le produit soit éliminé dans le respect de l’environnement.

ATTENTION (POUR R290)

Informations spécifiques concernant les appareils utilisant du gaz réfrigérant R 290.

- Lisez attentivement tous les avertissements.
- Lors du dégivrage et du nettoyage de l'appareil, n'utilisez que les produits et outils recommandés par le fabricant.
- L'appareil doit être placé dans un endroit où il n'y a pas de source d'inflammation continue (p. ex. flammes, gaz ou appareils électriques en marche).
- Ne pas percer ou brûler l'appareil.
- Cet appareil contient la quantité de gaz réfrigérant R290 indiquée sur l'étiquette.
- R290 est un gaz réfrigérant conforme aux directives environnementales européennes.
- Si l'appareil est installé, utilisé ou stocké dans un endroit non ventilé, la pièce doit être conçue de façon à prévenir l'accumulation de fuites de réfrigérant pouvant causer un risque d'incendie ou d'explosion en raison de l'inflammation du réfrigérant par une source d'inflammation (appareils de chauffage électriques, poêles ou autres).
- L'appareil doit être stocké de manière à ce qu'il ne subisse aucune défaillance mécanique.
- Les personnes qui manipulent le circuit frigorifique doivent être dûment certifiées par un organisme accrédité afin de s'assurer de leur capacité à manipuler les réfrigérants selon une évaluation spécifique reconnue par les associations industrielles.
- Les réparations doivent être effectuées conformément aux recommandations du fa-bricant (demander des instructions au fabricant si nécessaire). L'entretien et les répa-rations nécessitant l'aide d'un autre personnel qualifié doivent être effectués sous la supervision d'une personne spécifiée dans l'utilisation des réfrigérants inflammables.
- Les conduits raccordés à un appareil ne doivent pas contenir de source d'inflammation potentielle.

AVERTISSEMENT

1. Veuillez ne pas régler l’humidité au-dessus de l’humidité ambiante lorsque l´appareil est en travaillant.
2. Veuillez vider l’eau du réservoir et remettre-le en place lorsque le voyant s’allume. L´appareil se remet alors à fonctionner.
3. Veuillez attendre au moins 3 minutes avant de rallumer l’appareil s’il s’éteint pour éviter d’endommager le compresseur.
4. La plage de température applicable à cette machine est de 5 à 32°C.
5. Si le déshumidificateur ne démarre pas (le voyant ne s’allume pas) ou s’éteint de manière inexplicable, vérifiez que la fiche est correctement branchée à l’alimentation électrique. Si la prise et l’alimentation sont en bon état, attendez 10 minutes avant de redémarrer l’appareil. Si l’appareil ne démarre toujours pas après 10 minutes, contactez le service après-vente.
6. Lorsque le déshumidificateur fonctionne, il est normal que le compresseur produise de la chaleur et augmente la température de la pièce.
7. Lorsque le produit est en cours de dégivrage, le voyant correspondant s’allume. Le compresseur s’arrête pendant le dégivrage, mais le moteur continue de fonctionner.
8. L’appareil affiche l’humidité ambiante lorsqu’il fonctionne. Si l’humidité ambiante est supérieure à RH95 %, l’écran affiche «HI» ; si l’humidité ambiante est inférieure à RH35 %, l’écran affiche «LO».
9. Veuillez-vous placer face à l’avant de l’appareil pour le déplacer.
10. Veillez vous assurer à ce qu'aucun obstacle ne bloque l'entrée et la sortie d'air du déshumidificateur et à ce que l'appareil soit éloigné d'au moins 0,5 m d'un mur ou d'un objet.
11. Veillez tout particulièrement à maintenir l'appareil en position verticale à tout moment, même lorsqu'il est rangé.

2. DESCRIPTION DE L'APPAREIL

1. Panneau de contrôle
2. Entrée d'air
3. Sortie de drainage
4. Réservoir
5. Poignée
6. Boîtier arrière
7. Sortie d'air
8. Boîtier avant
9. Poignée
10. Roues

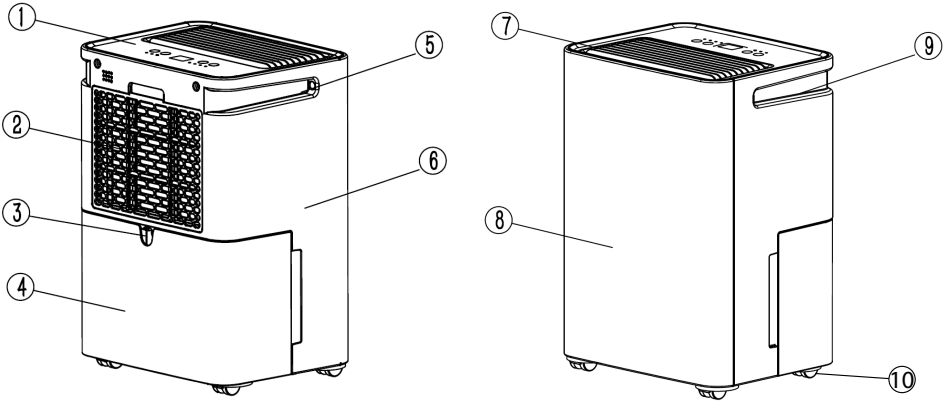

3. PANNEAU DE CONTRÔLE

4. MODES DE FUNCTIONEMENT

1. ALLUMAGE (POWER)

Veuillez presser sur ce bouton pour allumer ou éteindre l'appareil, le voyant s'allume en conséquence.

2. VITESSE DU VENTILATEUR (SPEED)

Veuillez presser sur ce bouton pour choisir la vitesse ÉLEVÉE (HI) ou FAIBLE (LOW,) le voyant s´allume en conséquence.

3. MINUTERIE (TIMER)

a. Veuillez presser sur ce bouton pour sélectionner la durée souhaitée (1 à 24 heures).
b. Lorsque la minuterie est réglée sur le mode veille, l'appareil s'allume automatiquement ; lorsque la minuterie est réglée sur le mode marche, l'appareil s'éteint automatiquement.
c. Si vous pressez sur la touche marche/arrêt avant la fin du compte à rebours, le réglage de la minuterie est annulé.
d. Lorsque la minuterie est en cours d'utilisation, le témoin lumineux s'allume.
e. Une fois la minuterie réglée, l'écran peut revenir à l'affichage de l'humidité ambiante.

4. RÉGLAGE DE L'HUMIDITÉ (HUMIDITY SETTING)

- Veuillez presser sur ce bouton pour régler l'humidité relative souhaitée. De la déshumidification continue [CO] à l'humidité relative 30 %, 35 %, 40 %, 45 %, 45 %, 50 %, 55 %, 60 %, 65 %, 70 %, 75 %, 80 %, 85 %, 90 %, au mode confort [AU], et de nouveau à la déshumidification continue [CO]. La première fois que vous mettez l'appareil en marche, il est réglé sur la déshumidification continue [CO].
- Lorsque l'humidité ambiante est inférieure de 3 % à l'humidité réglée, le compresseur s'arrête automatiquement et recommence à fonctionner jusqu'à ce que l'humidité ambiante soit supérieure de 3 % à l'humidité réglée.

5. DÉSHUMIDIFICATION CONTINUE [CO]

Dans ce mode, l'appareil fonctionne en continu. Le déshumidificateur s'arrête lorsque le réservoir est plein. Ce mode peut être utilisé pour sécher le linge dans la pièce.

6. MODE INTELLIGENT [AU]

a. a. Lorsque la température ambiante est inférieure à 5ºC, le compresseur s'arrête.
b. Lorsque la température ambiante est supérieure à 5ºC et inférieure à 20ºC, l'unité ajustera automatiquement l'humidité à 60%.
c. Lorsque la température ambiante est supérieure à 20ºC et inférieureà 27ºC, l'appareil ajustera automatiquement l'humidité à 55%.
d. Lorsque la température ambiante est supérieure à 27ºC, l'appareil ajustera automatiquement l'humiditéé à 50%.

7. RÉSERVOIR PLEIN (TANK FULL)

Lorsque le réservoir d'eau est plein, le témoin lumineux correspondant s'allume et l'appareil s'arrête de fonctionner jusqu'à ce que le réservoir soit vide.

8. DÉGIVRAGE (DEFROST)

Lorsque l'appareil est en cours de dégivrage, témoin lumineux correspondant s'allume et le compresseur s'arrête de fonctionner, mais le moteur continue en travaillant.

***REMARQUE:**

Lorsque le réglage de l'humidité est inférieur à celui de l'humidité ambiante, pour la sécurité de l'appareil, le ventilateur fonctionne mais le compresseur ne démarre pas. À ce moment-là, le voyant de fonctionnement clignote et peut afficher LO, ce qui indique que l'air est déjà plus sec que le réglage.
Si vous souhaitez toujours sécher l'air, réglez l'appareil sur CO (séchage continu), attendez 3 à 5 minutes et le compresseur se mettra en marche.
En mode intelligent, l'appareil fonctionne de la même manière qu'avec la sélection de l'humidité.
En mode minuterie, l'appareil s'éteint complètement à la fin du temps programmé.

5. DRAINAGE

L'eau recueillie peut être stockée dans le réservoir d'eau ou vidangée en continu au moyen d'un tuyau en PVC (le tuyau en PVC n'est pas inclus dans le produit).

UTILISATION DU RÉSERVOIR D´EAU

Lorsque l'appareil déshumidifie, l'eau de condensation est évacuée dans le réservoir d'eau. Lorsque le réservoir est plein, l'appareil s'arrête de fonctionner et le témoin lumineux correspondant s'allume ; à ce moment-là, veuillez vider le réservoir.

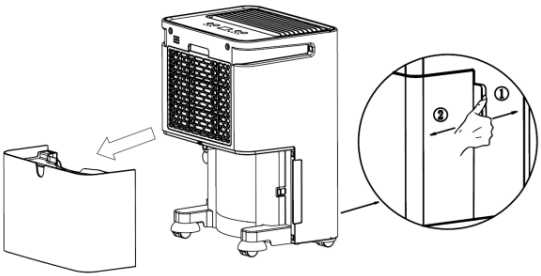

Fig 01

1. Retirer le réservoir d'eau comme indiqué à la figure 01 et vider le réservoir d'eau.
2. Remettre le réservoir d'eau.
3. Presser le bouton d'alimentation pour mettre l'appareil en marche.

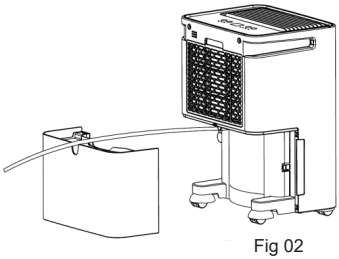
Fig 02

DRAINAGE CONTINU

1. Avant de procéder à la vidange continue, veuillez retirer le réservoir d'eau et relier un tuyau de vidange à l'orifice de vidange (Fig. 02.) ; remettez ensuite le réservoir en place.
2. Le tuyau de vidange doit être placé plus bas que l'orifice de vidange pour permettre à l'eau de s'écouler.

6. REMPLACEMENT DU FILTRE

1. Veuillez retirer le réservoir d'eau pour pouvoir extraire le filtre.
2. Veuillez retirer le filtre à l´aide des poignées.
3. Veuillez laver le filtre à l´eau froide (moins de 40ºC) toutes les deux semaines, laisser-le sécher à l´air et remettre-le en place.

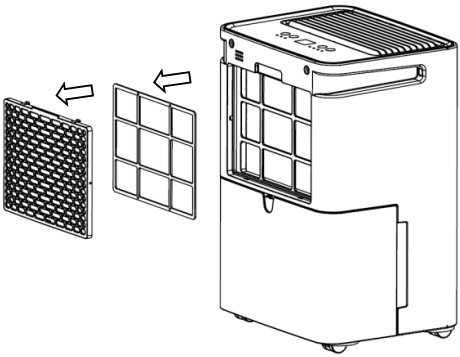

7. ENTRETIEN

1. Veuillez ne pas placer l'appareil sur une surface molle ou non plane afin d'éviter les bruits, les vibrations ou les fuites lorsqu'il fonctionne.
2. Veuillez ne pas insérer aucun matériau dans l'appareil.
3. Veuillez débrancher le cordon d'alimentation de la prise murale lorsque l'appareil est éteint ou lorsque vous prévoyez de ne pas l'utiliser pendant une longue période.
4. Pour améliorer les performances du déshumidificateur, veuillez conserver l'appareil dans un endroit ouvert, à l'écart de tout obstacle susceptible de bloquer l'air.
5. Veuillez laver le filtre à l'eau froide (moins de 40ºC) toutes les deux semaines, laissez-le sécher à l'air et remplacez-le (Remarque: N'utilisez jamais d'essence ou d'alcool pour laver le filtre).

8. RÉSOLUTION DES PROBLÈMES

Problème	Cause	Solution
E1	Erreur du capteur de température, ou le système de contrôle est désactivé	Contacter le service clientèle

9. SPÉCIFICATIONS TECHNIQUES

12 litres		16 litres	
Alimentation électrique	220-240V~50Hz	Alimentation électrique	220-240V~50Hz
Puissance	20ºC: 190W	Puissance	20ºC: 240W
	30ºC: 260W		30ºC: 290W
Élimination de l'humidité (30ºC RH80%)	12l/d	Élimination de l'humidité (30ºC RH80%)	16l/d
Réfrigérant	R290,0.038kg	Réfrigérant	R290,0.04kg
Surpression de fonctionnement admissible		Surpression de fonctionnement admissible	
Aspiration	0.6MPa	Aspiration	0.6MPa
Décharge	2.5MPa	Décharge	2.5MPa
Pression maximale admissible	4.0MPa	Pression maximale admissible	4.0MPa
Dimensions (L x P x H) mm	290 x 230 x 414	Dimensions (L x P x H) mm	290 x 230 x 414
Température applicable	5ºC-32ºC	Température applicable	5ºC-32ºC

Paramètres de fusible de la machine

12 litres		16 litres	
Type	524 o 5H	Type	524 o 5H
Tension	250V	Tension	250V
Courant	1.2A	Courant	1.5A

10. GARANTIE

GARANTIE (Sauf les consommables)

La société offre une garantie technique conformément à la législation en vigueur dans chaque pays. Ce produit est garanti exempt de tout défaut de matériau, de conception ou de fabrication au moment de l'achat.

Si pendant la période de garantie l'équipement ne fonctionne pas correctement dans des conditions normales d'utilisation, le produit sera réparé ou remplacé, selon le cas, dans les conditions stipulées ci-dessous:

• Pour que cette garantie soit valable, il sera nécessaire de présenter la facture originale ou le reçu d'achat.

• La garantie ne s'appliquera que si le numéro de série et le modèle du produit sont présentés (indiqués sur l'autocollant des caractéristiques techniques).

Le droit de refuser le service de garantie est réservé lorsque ces informations ont été supprimées ou altérées après l'achat initial du produit.

• Il est conseillé de conserver l'emballage d'origine et les protections pour éviter tout dommage pendant le transport, s'il est nécessaire d'envoyer le produit au service d'assistance technique.

La garantie ne couvre en aucun cas les dommages au produit causés par les causes suivantes:

• Une mauvaise utilisation du produit à des fins inappropriées ou sans respecter les instructions d'utilisation et d'entretien de l'équipement, ainsi qu'une mauvaise installation ou utilisation du produit d'une manière non conforme aux normes de sécurité technique en vigueur.

• Tous les problèmes résultant d'une installation ou d'une alimentation électrique insuffisante (puissance insuffisante, installation incorrecte, alimentation électrique incorrecte, etc.) ou dommages pendant le transport ne sont pas couverts par cette garantie.

• Les réparations effectuées par des ateliers de service non autorisés ou l'ouverture de l'équipement par des personnes non autorisées.

• Les accidents imprévus indépendants de la volonté du fournisseur, tels que la foudre, les incendies, les inondations, les troubles publics, etc.

• Les réparations ou substitutions envisagées dans cette garantie ne permettent pas la prolongation ou le nouveau démarrage de la période de garantie.

• Le droit de décider de réparer une pièce défectueuse ou de remplacer tout l'équipement est réservé. Les pièces ou composants défectueux retirés deviennent la propriété du fabricant.

• Cette garantie n'affecte pas les droits légaux de l'acheteur en vertu de la législation nationale en vigueur, ni les droits de l'acheteur contre ceux du distributeur ou de l'installateur découlant du contrat de vente.

• En l'absence de législation nationale applicable en vigueur, cette garantie sera la seule protection de l'acheteur. Le fabricant, ses bureaux et distributeurs et installateurs ne seront pas responsables de tout type de dommage, à la fois accidentel et accidentel, dérivé de la violation de toute règle implicite liée à ce produit.

PORTUGUÊS

MANUAL DO UTILIZADOR

DESUMIDIFICADOR

Modo Inteligente
Smart mode
Mode intelligent
Modo inteligente

Secado de ropa
Clothes drying
Séchage du linge
Secagem de roupa

Temporizador
Timer
Minuterie
Temporizador

Descongelación
Defrost
Dégivrage
Descongelação

Por favor, leia atentamente este manual de instruções antes de usar o produto e guarde-o para futuras consultas. Fica reservado o direito a erros no texto ou nas imagens e a qualquer alteração necessária nos dados técnicos.

1. INSTRUÇÕES DE SEGURANÇA

1. Ao descongelar e limpar a unidade, utilize apenas produtos e ferramentas recomendados pelo fabricante.
2. O aparelho deve ser colocado numa área sem fontes de ignição (por exemplo, chamas abertas, gás ou aparelhos elétricos em funcionamento).
3. Não furar ou queimar o aparelho.
4. Note que o refrigerante é inodoro.
5. O aparelho só deve ser instalado numa divisão com pelo menos 4 m^2.
6. A manutenção só deve ser efetuada de acordo com as recomendações do fabricante.
7. O aparelho deve ser guardado num local bem ventilado, em que a dimensão do compartimento corresponda à área do compartimento especificada para o bom funcionamento.
8. Todos os procedimentos de trabalho que afetem a segurança do equipamento devem ser executados por pessoas competentes.

9. Leia atentamente o manual antes de utilizar este produto pela primeira vez e guarde a unidade num local seguro para evitar fugas, incêndio ou ferimentos pessoais.
10. Não mergulhe a unidade em água ou em outros líquidos.
11. Se o cabo de alimentação estiver danificado, deve ser substituído pelo fabricante ou por uma pessoa qualificada para evitar danos.
12. A reparação incorreta pode resultar em ferimentos para os utilizadores. As reparações devem ser efetuadas por pessoal qualificado.
13. Desligue o aparelho da tomada antes de o deslocar ou limpar, e quando não estiver a ser utilizado.
14. Verificar a tensão e certificar-se de que está em conformidade com as especificações técnicas do aparelho.

15. Utilize este produto apenas para uso doméstico e cumpra o objetivo para o qual foi concebido. O produto foi concebido para o fim a que se destina.
16. Nunca se sente, cubra ou coloque objetos em cima do aparelho.
17. Antes de deslocar o aparelho, certifique-se de que está desligado da tomada e que o depósito está vazio.
18. Não incline o aparelho, pois isso pode provocar fugas de água e danificar o aparelho.
19. Este aparelho pode ser utilizado por crianças a partir dos 8 anos de idade e por pessoas com deficiências físicas, sensoriais ou mentais ou com falta de experiência e conhecimentos, se tiverem recebido supervisão ou instruções sobre a utilização do aparelho de forma segura e compreenderem os perigos envolvidos. As crianças não devem brincar com o aparelho. A limpeza e a manutenção pelo utilizador não devem ser efetuadas por crianças sem supervisão.
20. O aparelho deve ser instalado em conformidade com os regulamentos nacionais relativos à cablagem.
21. O intervalo de temperatura aplicável a esta máquina é de 5-32ºC.
22. Não utilize este desumidificador em divisões húmidas, como casas de banho ou lavandarias.
23. As divisões onde existe tubagem de refrigerante têm de cumprir os regulamentos nacionais de gás.
24. Esta marcação indica que este produto não deve ser eliminado juntamente com outros resíduos domésticos em toda a UE. Para evitar possíveis danos ao ambiente ou para a saúde humana resultantes da eliminação não controlada de resíduos, recicle-os de forma responsável para promover a reutilização sustentável dos recursos materiais. Para devolver o seu aparelho usado, utilize os sistemas de devolução e recolha ou sistemas de recolha ou contacte o retalhista onde adquiriu o produto. Se o retalhista lhe devolver o produto usado, pode levá-lo para uma reciclagem ambientalmente segura.

AVISO (PARA R290)

Informação específica sobre equipamentos que usam gás refrigerante R 290.

- Leia com atenção todos os avisos.
- Ao descongelar e limpar a unidade, use apenas produtos e ferramentas recomendadas pelo fabricante.
- O equipamento deve colocar-se numa área sem fontes de ignição contínua (por exem-plo: chamas abertas, gás ou equipamentos elétricos em funcionamento).
- Não perfurar ou queimar a unidade.
- Este equipamento contém a quantidade de gás refrigerante R290 indicado na etiqueta.
- R290 é um gás refrigerante que cumpre com as diretivas europeias sobre o meio ambiente.
- Se o equipamento se instala, utiliza ou armazena em uma zona não ventilada, a zona deverá estar desenhada para evitar a acumulação de fugas de refrigerante que podem provocar um risco de incêndio ou explosão devido á ignição do refrigerante causada por uma fonte de ignição (aquecedores elétricos, estufas ou outros).
- O eletrodoméstico deve armazenar-se de maneira que não sofra uma falha mecânica.
- As pessoas que manipulem o circuito de refrigerante devem ter a certificação apropriada emitida por uma organização creditada que garanta a sua capacidade para o manuseamento de refrigerantes de acordo com uma avaliação específica reconhecida pelas associações da indústria.
- As reparações devem ser realizadas segundo as recomendações do fabricante (pedir instruções ao fabricante, se necessário). A manutenção e as reparações que requerem a assistência de pessoal qualificado devem realizar-se sob a supervisão de um profissional especificado para o uso de refrigerantes inflamáveis.
- Dutos ligados a um aparelho não devem conter uma fonte potencial de inflamação.

ADVERTÊNCIAS

1. Quando utilizar o desumidificador, não ajuste a humidade acima da humidade ambiente.
2. Quando a luz indicadora se acender, drene a água do depósito e volte a colocar o depósito. O aparelho retomará então o funcionamento.
3. Quando o aparelho se desligar, aguarde pelo menos 3 minutos antes de voltar a ligar a unidade para evitar danos na unidade. Não é necessário voltar a ligar a unidade para evitar danificar o compressor.
4. O intervalo de temperatura de funcionamento aplicável a esta unidade é de 5-32ºC.
5. Se o desumidificador não arrancar (a luz indicadora não se acende) ou se desligar inexplicavelmente, certifique-se de que a ficha está corretamente ligada á fonte de alimentação. Se a ficha e a fonte de alimentação estiverem em condições normais, aguarde 10 minutos antes de reiniciar a unidade. Se a unidade ainda não arrancar após 10 minutos, contate o seu representante de assistência técnica.
6. Quando o desumidificador está a funcionar, é normal que o compressor produza algum calor e aumente a temperatura ambiente.
7. Quando o produto está a descongelar, a luz indicadora correspondente acende-se. O compressor para durante a descongelação, mas o motor continua a funcionar.
8. A unidade apresenta a humidade ambiente quando está em funcionamento. Se a humidade ambiente for superior a RH95%, o visor apresenta “HI”; se a humidade ambiente for inferior a RH35%, o visor apresenta “LO”.
9. Para deslocar a máquina, coloque-se de frente para a frente da unidade.
10. Certifique-se de que nenhum obstáculo bloqueia a entrada e saída de ar do desumidificador, certifique-se de que o dispositivo esteja a pelo menos 0,5 m de qualquer parede ou objeto.
11. Tenha especial atenção para manter o aparelho sempre na posição vertical, mesmo quando está guardado.

2. PARTES DO APARELHO

1. Painel de controlo.
2. Entrada de ar
3. Saída de drenagem.
4. Tanque
5. Asa
6. Carcaça traseira
7. Saída de ar
8. Carcaça dianteira
9. Asa
10. Rodas

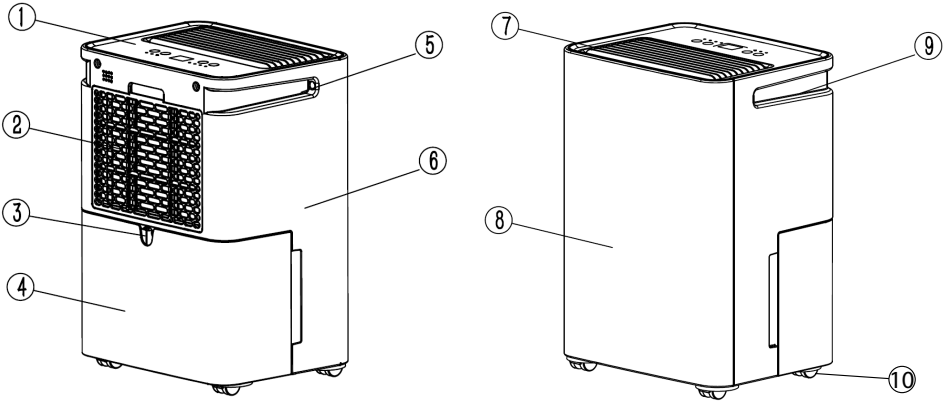

3. PAINEL DE CONTROLO

4. MODOS DE FUNCIONAMENTO

1. LIGAR (POWER)

Prima este botão para ligar ou desligar o aparelho, a luz indicadora acende-se em conformidade.

2. VELOCIDADE DO VENTILADOR (SPEED)

Prima este botão para escolher entre velocidade ALTA (HI) ou BAIXA(LOW) e a luz indicadora acende-se em conformidade.

3. TEMPORIZADOR (TIMER)

a. Prima este botão para selecionar o tempo pretendido (1 a 24 horas).
b. Quando o temporizador está definido para o modo de espera, a unidade liga-se automaticamente; quando o temporizador está definido para o modo de repouso, a unidade liga-se automaticamente. No modo de funcionamento, a unidade desliga-se automaticamente.
c. Se premir a tecla de alimentação antes de terminar a contagem decrescente, a definição do temporizador será cancelada.
d. Enquanto o temporizador estiver a ser utilizado, a luz indicadora acende-se.
e. Depois de o temporizador ter sido definido, o visor pode voltar a mostrar a humidade ambiente.

4. AJUSTE DA HUMIDADE (HUMIDITY SETTING)

- Prima este botão para definir a humidade relativa pretendida. A partir de desumidificação contínua [CO] para humidade relativa 30%, 35%, 40%, 45%, 50%, 55%, 60%, 65%, 70%, 75%, 80%, 85%, 90%, modo conforto [AU], e de volta à desumidificação contínua [CO]. A primeira vez que o aparelho é ligado, a unidade é colocada em desumidificação contínua [CO].
- Quando a humidade ambiente é inferior à humidade definida em 3%, o compressor pára automaticamente e volta a funcionar até a humidade ambiente exceder a humidade definida em 3%.

5. DESUMIDIFICAÇÃO CONTÍNUA [CO]

Neste modo, o aparelho funciona continuamente. O desumidificador pára quando o depósito está cheio. Este modo pode ser utilizado para secar a roupa no quarto.

6. MODO INTELIGENTE [AU]

a. Quando a temperatura ambiente for inferior a 5ºC, o compressor pára.
b. Quando a temperatura ambiente for superior a 5ºC e inferior a 20ºC, a unidade ajustará automaticamente a humidade para 60%.
c. Quando a temperatura ambiente for superior a 20ºC e inferior a 27ºC, a unidade ajustará automaticamente a humidade para 55%. Quando a temperatura ambiente for superior a 27ºC, o aparelho ajustará automaticamente a humidade para 50%.

7. DEPÓSITO CHEIO (TANK FULL)

Quando o depósito de água está cheio, a luz indicadora correspondente acende-se e a unidade pára de funcionar até estar vazia.

8. DESCONGELAÇÃO (DEFROST)

Quando a unidade está a descongelar, a luz indicadora correspondente acende-se e o compressor pára
O indicador luminoso correspondente acende-se e o compressor pára de funcionar, mas o motor continua a funcionar.

*OBSERVAÇÃO:

Quando a configuração de umidade for inferior à umidade ambiente, para segurança do aparelho, o ventilador funcionará, mas o compressor não dará partida. Neste momento, a luz de operação piscará, podendo exibir LO, indicando que o ar já está mais seco do que o configurado.
Se quiser secar o ar mesmo assim, coloque-o em CO (secagem contínua), aguarde 3 a 5 minutos e o compressor será acionado.
No modo inteligente, o aparelho funciona da mesma forma que na seleção de umidade.
No modo timer, o aparelho desligará completamente quando o tempo programado chegar ao fim.

5. DRENAJE

A água recolhida pode ser armazenada no depósito de água ou drenada continuamente através de um tubo de PVC. (O tubo de PVC não está incluído no produto).

USO DO TANQUE DE ÁGUA

Quando o aparelho está a desumidificar, a água de condensação é drenada para o depósito de água.
Quando o depósito está cheio, a unidade pára de funcionar e a luz piloto correspondente acende-se; neste momento, esvazie o depósito.

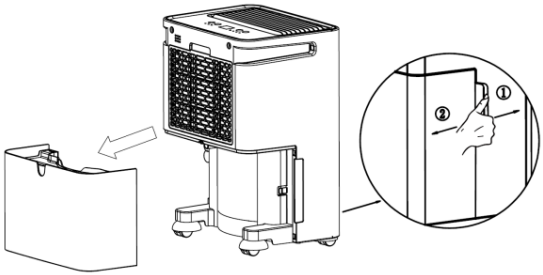

Fig 01

1. Retirar o reservatório de água, como indicado na Fig. 01, e drenar a água.
2. Substituir o depósito de água.
3. Prima o botão de alimentação para ligar a unidade.

DRENAGEM CONTINUA

1. Antes de proceder á drenagem contínua, por favor, retire o depósito de água e ligue um tubo de drenagem ao orifício de drenagem (Fig. 02.); em seguida, volte a colocar o reservatório no lugar.
2. O tubo de drenagem deve ser posicionado mais baixo do que o orifício de drenagem para permitir que a água escorra para fora do reservatório.

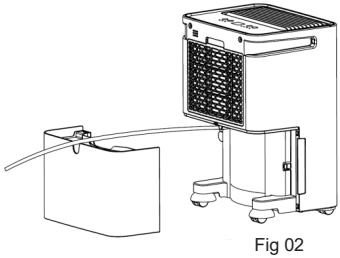
Fig 02

6. REPOSIÇÃO DO FILTRO

1. Retirar o reservatório de água para poder retirar o filtro.
2. Retire o filtro com as pegas do filtro.
3. Lave o filtro com água fria (menos de 40ºC) de duas em duas semanas, deixar secar ao ar e voltar a colocá-lo.

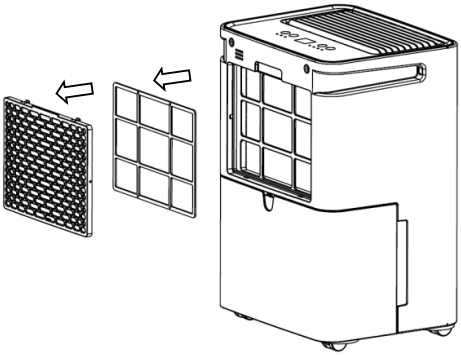

7. MANUTENÇÃO

1. O aparelho não deve ser colocado sobre uma superfície macia ou não plana para evitar ruídos, vibrações ou fugas durante o funcionamento.
2. Não introduza qualquer tipo de material no aparelho.
3. Desligue o cabo de alimentação da tomada de parede quando o aparelho estiver desligado ou não for utilizado durante um longo período de tempo.
4. Para melhorar o desempenho do desumidificador, mantenha a unidade num local aberto, longe de obstáculos que possam bloquear o ar.
5. Lave o filtro com água fria (menos de 40ºC) de duas em duas semanas, deixe-o secar ao ar e substitua-o. (Nota: Nunca utilize gasolina ou álcool para lavar o filtro).

8. RESOLUÇÃO DE PROBLEMAS

Problema	Causa	Solução
E1	Erro do sensor de temperatura, ou o sistema de controlo está desligado.	Contacte com o serviço Técnico.

9. ESPECIFICAÇÕES TÉCNICAS

12 litres		16 litres	
Fonte de alimentação	220-240V~50Hz	Fonte de alimentação	220-240V~50Hz
Potência	20ºC: 190W	Potência	20ºC: 240W
	30ºC: 260W		30ºC: 290W
Eliminação da Humidade (30ºC RH80%)	12l/d	Eliminação da Humidade (30ºC RH80%)	16l/d
Refrigerante	R290,0.038kg	Refrigerante	R290,0.04kg
Pressão de funcionamento excessiva admissível		Pressão de funcionamento excessiva admissível	
Sucção	0.6MPa	Sucção	0.6MPa
Descarga	2.5MPa	Descarga	2.5MPa
PPressão máxima admissível	4.0MPa	Pressão máxima admissível	4.0MPa
Dimensões (W x D x H) mm	290 x 230 x 414	Dimensões (W x D x H) mm	290 x 230 x 414
Temperatura aplicável	5ºC-32ºC	Temperatura aplicável	5ºC-32ºC

Parâmetros de fusível da máquina

12 litres		16 litres	
Tipo	524 o 5H	Tipo	524 o 5H
Voltagem	250V	Voltagem	250V
Corrente	1.2A	Corrente	1.5A

12. GARANTIA

GARANTIA (Exceto consumíveis)

A empresa oferece garantia técnica de acordo com a legislação vigente de cada país. Este produto é garantido contra defeitos de material, design e mão de obra no momento da compra.

Se durante o período de garantia o equipamento não funcionar corretamente em uso normal, o produto será consertado ou substituído, conforme considerado apropriado nas condições estipuladas abaixo:

• Para que esta garantia seja válida será necessário apresentar o original da fatura ou recibo de compra.

• A garantia só será aplicável se forem apresentados o número de série e modelo do produto (reflectidos no autocolante com as características técnicas).

O direito de recusar o serviço de garantia é reservado quando essas informações forem removidas ou adulteradas após a compra original do produto.

• É aconselhável guardar a embalagem original e as proteções para evitar danos durante o transporte, caso seja necessário encaminhar o produto ao Serviço de Assistência Técnica.

A garantia em nenhum caso cobre danos ao produto causados pelas seguintes causas:

• Uso incorreto do produto para fins inadequados ou sem respeitar as instruções de uso e manutenção do equipamento, bem como instalação incorreta ou uso do produto de forma não conforme às normas técnicas de segurança em vigor.

• Todos os problemas decorrentes da instalação ou energia insuficiente (energia insuficiente, instalação inadequada, fonte de alimentação inadequada, etc.) ou danos durante o transporte não são cobertos por esta garantia.

•Reparos realizados por oficinas de serviço não autorizadas ou abertura do equipamento por pessoas não autorizadas.

• Acidentes imprevistos que estão fora do controle do fornecedor, como raios, incêndios, inundações, distúrbios públicos, etc.

• As reparações ou substituições previstas nesta garantia não permitem a prorrogação ou novo início do período de garantia.

• O direito de decidir se deve reparar qualquer peça defeituosa ou substituir todo o equipamento é reservado. As peças ou componentes com defeito removidos tornam-se propriedade do fabricante.

• Esta garantia não afeta os direitos legais do comprador ao abrigo da legislação nacional em vigor, nem os direitos do comprador contra os do distribuidor ou instalador decorrentes do contrato de venda.

• Na ausência de legislação nacional aplicável em vigor, esta garantia será a única proteção do comprador. O fabricante, seus escritórios e distribuidores e instaladores não serão responsáveis por qualquer tipo de dano, incidental ou acidental, derivado da violação de qualquer regra implícita relacionada a este produto.

Contact:
info@evsa.net

CE