Chio Avant

PRILUX

Especificaciones

Aislamiento eléctrico	CII
Tensión (V)	110-240V ac
Frecuencia (Hz)	50-60Hz
Factor de potencia	>0,9
Temp. de funcionamiento	-10°C~+30°C
Flujo luminoso (lm)	Hasta 3.128lm
Temperatura de color	3.000 / 4.000K
Índice reproducción cromática	>90
Ángulo de apertura	15° / 36°
Vida útil	50.000h
L70B50>	(L70B50>) 50.000h
Índice de estanqueidad	IP20
Resistencia al impacto	-
Color	Blanco/ Negro
Difusor	VT-T: Vidrio Templado transparente
Cuerpo	AL iap: Aluminio iap
Dimensiones	-
Orientación	-180°/+180°
Posición de montaje	Luminaria de superficie
Unidad de Embalaje	10

Info

Carril electrificado trifásico y accesorios en blanco, negro y gris.
Adaptador para carril trifásico 250V 6A.

[GRÁFICOS: Unidades en mm/ GRAPHICS: Units in mm/GRAPHIQUES: Unités en mm/GRÁFICOS: Unidades em mm]

Chio Avant

PRILUX

Referencias

	W_{LED}	W_T	ϕ_{LED}	ϕ_T		K					
701693	10,8W	12W	1.106lm	928lm	3	3.000K	15°	N	Negro	305gr	Ø50x74x216mm
701709	10,8W	12W	1.207lm	1.013lm	4	4.000K	15°	N	Negro	305gr	Ø50x74x216mm
701679	10,8W	12W	1.106lm	928lm	3	3.000K	15°	Bl	Blanco	305gr	Ø50x74x216mm
701686	10,8W	12W	1.207lm	1.013lm	4	4.000K	15°	Bl	Blanco	305gr	Ø50x74x216mm
580144	18W	20W	2.206lm	1.851lm	3	3.000K	36°	Bl	Blanco	370gr	Ø60x74x228mm
580151	18W	20W	2.367lm	1.986lm	4	4.000K	36°	Bl	Blanco	370gr	Ø60x74x228mm
580168	18W	20W	2.206lm	1.851lm	3	3.000K	36°	N	Negro	370gr	Ø60x74x228mm
580175	18W	20W	2.367lm	1.939lm	4	4.000K	36°	N	Negro	370gr	Ø60x74x228mm
580182	27W	30W	3.645lm	3.059lm	3	3.000K	36°	Bl	Blanco	575gr	Ø80x89x268mm
580199	27W	30W	3.727lm	3.128lm	4	4.000K	36°	Bl	Blanco	575gr	Ø80x89x268mm
580205	27W	30W	3.645lm	3.059lm	3	3.000K	36°	N	Negro	575gr	Ø80x89x268mm
580212	27W	30W	3.727lm	3.128lm	4	4.000K	36°	N	Negro	575gr	Ø80x89x268mm

Dimensiones

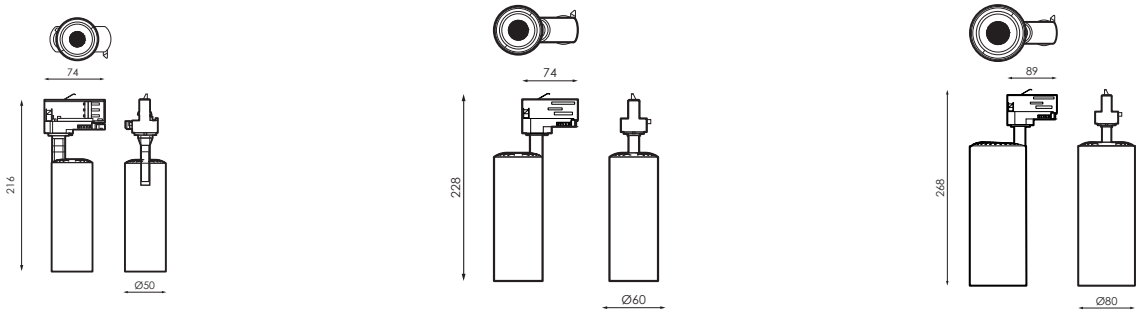

12W 20W 30W

Fotometría

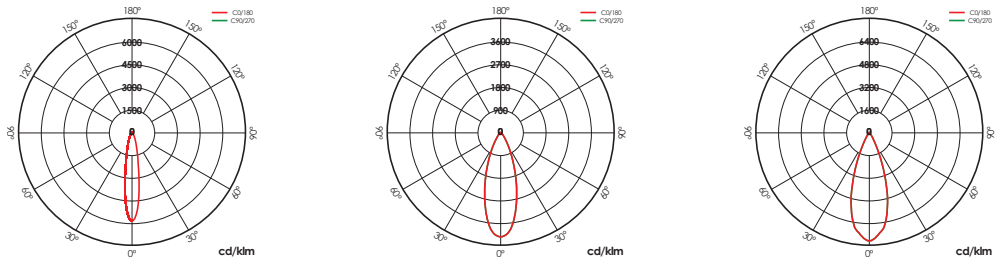

12W 20W 30W

[GRÁFICOS: Unidades en mm/ GRAPHICS: Units in mm/GRAPHIQUES: Unités en mm/GRÁFICOS: Unidades em mm]

PRILUX

Accesorios

484565

Lente 24° 20W

484572

Lente 24° 30W

484541

Accesorio 20W blanco oval snoot

484558

Accesorio 20W negro oval snoot

484626

Accesorio 30W blanco oval snoot

484633

Accesorio 30W negro oval snoot

[GRÁFICOS: Unidades en mm/ GRAPHICS: Units in mm/GRAPHIQUES: Unités en mm/GRÁFICOS: Unidades em mm]